Cod: 113590010242907

Espositore refrigerato ventilato angolo 90° aperto vetri dritti motore remoto con mensola intermedia rosso +2 +6 °C 116,3×116,3 cm altezza 122,4h cm

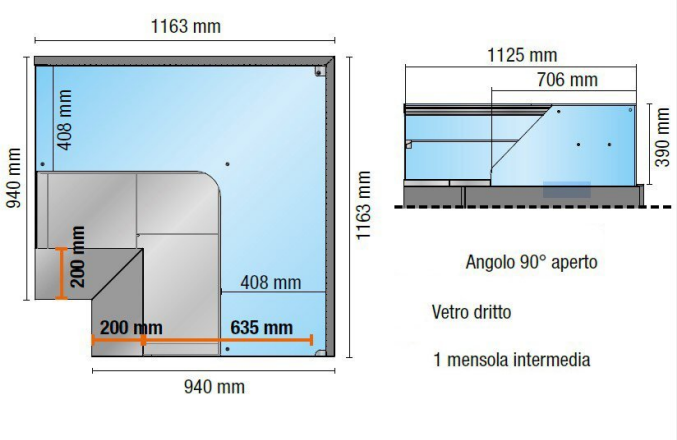

Descrizione

Espositore versione refrigerata, con vetri temperati dritti, ad angolo 90° aperto. Dotato di 2 vani a giorno, completi di ripiano intermedio. Adatto ad esporre pasticceria e pralineria.
Il prodotto presenta:

- Finiture laterali in lamiera con fianco in vetro temperato;
- Pannello comandi elettronico;
- Plafoniera con illuminazione a led;
- 1 mensola intermedia in vetro temperato completa di illuminazione;
- Nr. 2 vani a giorno, completi di ripiano intermedio;
- Vaschetta evapora condensa dotata di resistenza PTC;

. Prodotto 100% Made in Italy.

Scheda tecnica

Alimentazione	Elettrico
Assorbimento elettrico (dotazione standard)	0.01 kW
Classe climatica	3
Frequenza	50 Hz
Gas refrigerante	R452A
Potenza assorbita dall'illuminazione (dotazione standard)	0.02 kW
Potenza assorbita dall'illuminazione (mensola intermedia)	0.02 kW
Potenza frigorifera	0.635 kW
Refrigerazione	ventilato
Superficie espositiva	1.67 Mq
Temperatura d'esercizio	+2 +6 °C
Voltaggio	220 V, 240 V