Cod: 113610010242909

Espositore refrigerato ventilato angolo 90° chiuso vetri dritti motore remoto rosso +2 +6 °C 122×122 cm altezza 106,4h cm

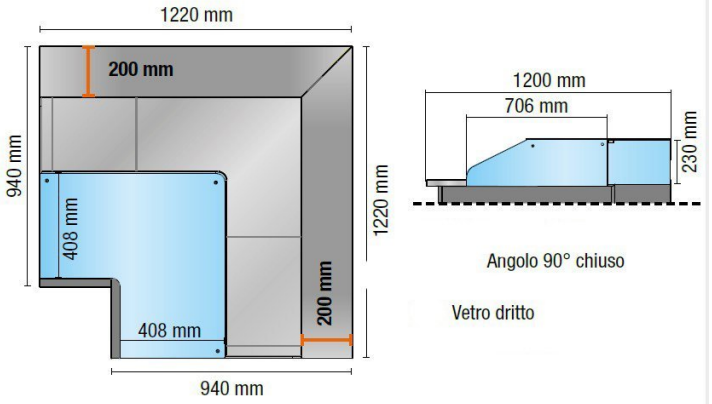

Descrizione

Espositore versione refrigerata, con vetri temperati dritti, ad angolo 90° chiuso. Dotato di 2 vani a giorno, completi di ripiano intermedio. Adatto ad esporre pasticceria e pralineria.
Il prodotto presenta:

- Finiture laterali in lamiera con fianco in vetro temperato;
- Pannello comandi elettronico;
- Plafoniera con illuminazione a led;
- Nr. 2 vani a giorno, completi di ripiano intermedio;
- Vaschetta evapora condensa dotata di resistenza PTC;

. Prodotto 100% Made in Italy.

Scheda tecnica

Alimentazione	Elettrico
Assorbimento elettrico (dotazione standard)	0.01 kW
Classe climatica	3
Frequenza	50 Hz
Gas refrigerante	R452A
Potenza assorbita dall'illuminazione (dotazione standard)	0.02 kW
Potenza frigorifera	0.635 kW
Refrigerazione	ventilato
Superficie espositiva	0.74 Mq
Temperatura d'esercizio	+2 +6 °C
Voltaggio	220 V, 240 V