Kabeljau: 113610060242911

Gekühlte, belüftete Eckvitrine (90°), geschlossen, gerade Glasscheiben, Motor außen, mit 2 Zwischenböden, weiß, +2 +6 °C, 122 × 122 cm, Höhe 138,4 cm

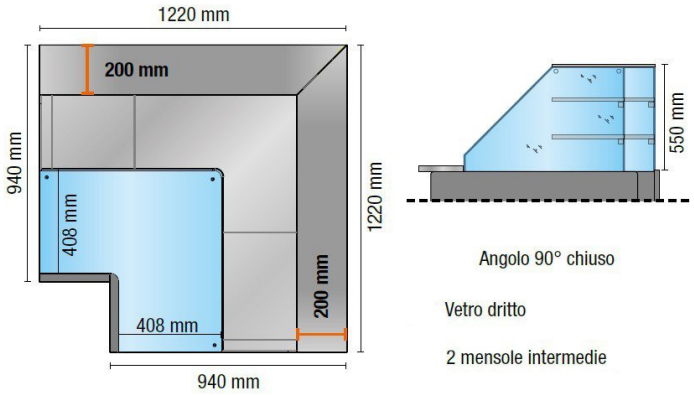

Beschreibung

Kühlvitrine mit geraden, gehärteten Glasscheiben, in einem Winkel von 90°
. Ausgestattet mit 2 offenen Fächern, komplett mit
. Geeignet zur Präsentation von Konditoreiwaren und Pralinen.
Das Produkt verfügt über:

- Seitenverkleidungen aus Blech mit einer Seitenwand aus gehärtetem Glas;
- Elektronisches Bedienfeld;
- Deckenleuchte mit LED-Beleuchtung;
- 2 Zwischenablagen aus gehärtetem Glas, komplett mit Beleuchtung;
- 2 offene Fächer, komplett mit Zwischenablage;
- Kondensatablaufwanne mit PTC-Heizelement;

. Produkt zu 100 % „Made in Italy“.

Technisches Datenblatt

Ausstellungsfläche	1.10 Mq
Betriebstemperatur	+2 +6 °C
Häufigkeit	50 Hz
Kältemittel	R452A
Klimaklasse	3
Kühlleistung	0.635 kW
Kühltechnik	belüftet
Leistungsaufnahme der Beleuchtung (Serienausstattung)	0.02 kW
Leistungsaufnahme der Beleuchtung (Zwischenablage)	0.04 kW
Spannung	220 V, 240 V
Stromaufnahme (Serienausstattung)	0.01 kW
Stromversorgung	Elektrisch