Bacalao: 113610010242910

Vitrina refrigerada ventilada, en ángulo de 90°, cerrada, con cristales rectos, motor remoto y estante intermedio, color rojo, +2 a +6 °C, 122 × 122 cm, altura 122,4 h cm

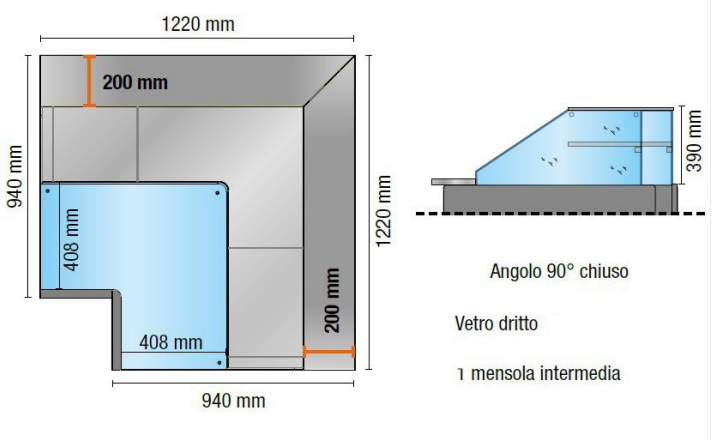

Descripción

Vitrina en versión refrigerada, con cristales templados rectos, en ángulo de 90° cerrado. Equipado con 2 compartimentos abiertos, con un estante intermedia. Adecuado para exponer pastelería y bombonería.
El producto presenta:

- Acabados laterales de chapa con panel lateral de cristal templado;
- Panel de control electrónico;
- Lámpara de techo con iluminación LED;
- 1 estante intermedio de vidrio templado con iluminación incluida;
- 2 compartimentos abiertos, con estante intermedio incluido;
- Bandeja de evaporación de condensación equipada con resistencia PTC;

. Producto 100 % fabricado en Italia.

Ficha técnica

Alimentación	Eléctrico
Capacidad de refrigeración	0.635 kW
Clase climática	3
Consumo eléctrico (equipamiento de serie)	0.01 kW
Frecuencia	50 Hz
Gas refrigerante	R452A
Potencia absorbida por la iluminación (equipamiento de serie)	0.02 kW
Potencia absorbida por la iluminación (estante intermedio)	0.02 kW
Refrigeración	ventilado
Superficie de exposición	0.92 Mq
Temperatura de funcionamiento	+2 +6 °C
Tensión	220 V, 240 V