Morue: 113590020242907

Vitrine réfrigérée ventilée, angle à 90°, ouverte, vitres droites, moteur à distance, avec étagère intermédiaire, noire, +2 à +6 °C, 116,3 × 116,3 cm, hauteur 122,4 cm

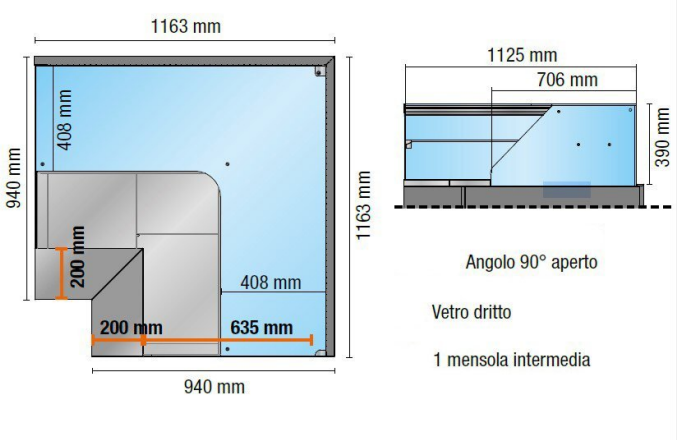

Description

Vitrine réfrigérée, avec vitres trempées droites, à angle de 90° ouvert. Équipé de 2 compartiments ouverts, avec une étagère intermédiaire. Convient à la présentation de pâtisseries et de pralines. Caractéristiques du produit :

- Finitions latérales en tôle avec paroi latérale en verre trempé ;
- un panneau de commande électronique ;
- Plafonnier à éclairage LED ;
- 1 étagère intermédiaire en verre trempé avec éclairage ;
- 2 compartiments ouverts, équipés d'une étagère intermédiaire ;
- Bac d'évaporation de la condensation équipé d'une résistance PTC ;

. Produit 100 % « Made in Italy ».

Fiche technique

Alimentation	Électrique
Classe climatique	3
Consommation électrique (équipement de série)	0.01 kW
Fréquence	50 Hz
Gaz réfrigérant	R452A
Puissance absorbée par l'éclairage (équipement de série)	0.02 kW
Puissance absorbée par l'éclairage (étagère intermédiaire)	0.02 kW
Puissance frigorifique	0.635 kW
Réfrigération	aéré
Surface d'exposition	1.67 Mq
Température de fonctionnement	+2 +6 °C
Tension	220 V, 240 V