**Bacalhau: 113610010242911**

## Vitrine refrigerada com ventilação, em ângulo de 90°, fechada, com vidros retos, motor remoto e 2 prateleiras intermédias, vermelha, +2 +6 °C, 122×122 cm, altura 138,4 cm

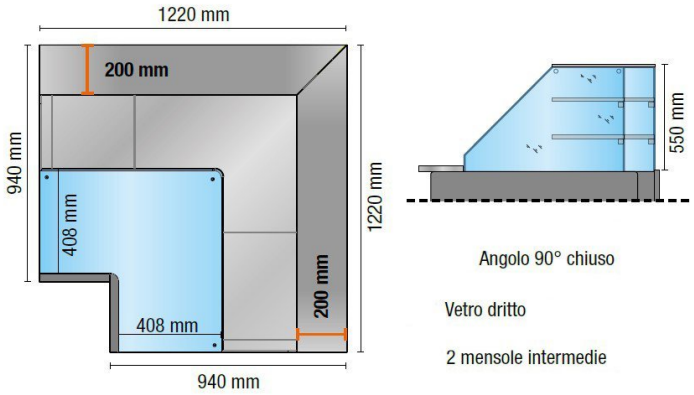


### Descrição

Vitrine na versão refrigerada, com vidros temperados retos, em ângulo de 90° fechado. Equipado com 2 compartimentos abertos, com prateleira intermédio. Adequado para expor pastelaria e pralinés.
O produto apresenta:

- Acabamentos laterais em chapa metálica com lateral em vidro temperado;
- Painel de controlo eletrónico;
- Luminária de teto com iluminação LED;
- 2 prateleiras intermédias em vidro temperado, equipadas com iluminação;
- 2 compartimentos abertos, com prateleira intermédia;
- Bandeja de evaporação de condensação equipada com resistência PTC;

. Produto 100% fabricado em Itália.

### Ficha técnica

| | |
|---|---|
| Alimentação | Elétrico |
| Área de exposição | 1.10 Mq |
| Capacidade de refrigeração | 0.635 kW |
| Classe climática | 3 |
| Consumo elétrico (equipamento de série) | 0.01 kW |
| Frequência | 50 Hz |
| Gás refrigerante | R452A |
| Potência consumida pela iluminação (equipamento de série) | 0.02 kW |
| Potência consumida pela iluminação (prateleira intermédia) | 0.04 kW |
| Refrigeração | ventilado |
| Temperatura de funcionamento | +2 +6 °C |
| Tensão | 220 V, 240 V |