Bacalhau: 113610360242909

Vitrine refrigerada com ventilação, de canto a 90°, fechada, com vidros retos, motor remoto azul, +2 a +6 °C, 122×122 cm, altura 106,4 cm

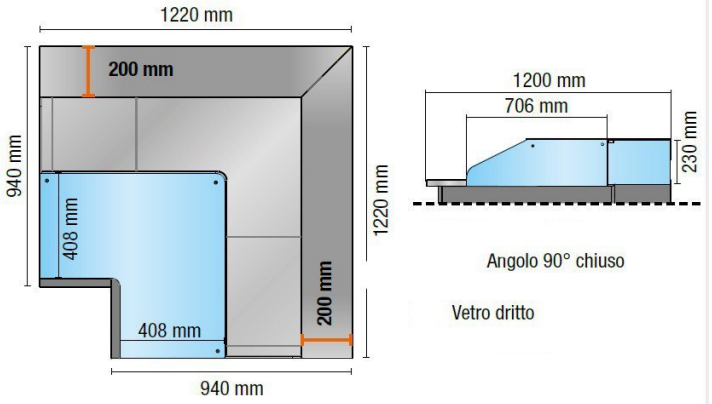

Descrição

Vitrine na versão refrigerada, com vidros temperados retos, em ângulo de 90° fechado. Equipado com 2 compartimentos abertos, com prateleira intermédio. Adequado para expor pastelaria e pralinés.
O produto apresenta:

- Acabamentos laterais em chapa metálica com lateral em vidro temperado;
- Painel de comando eletrónico;
- Luz de teto com iluminação LED;
- 2 compartimentos abertos, com prateleira intermédia;
- Bandeja de evaporação de condensação equipada com resistência PTC;

. Produto 100% fabricado em Itália.

Ficha técnica

Alimentação	Elétrico
Área de exposição	0.74 Mq
Capacidade de refrigeração	0.635 kW
Classe climática	3
Consumo elétrico (equipamento de série)	0.01 kW
Frequência	50 Hz
Gás refrigerante	R452A
Potência consumida pela iluminação (equipamento de série)	0.02 kW
Refrigeração	ventilado
Temperatura de funcionamento	+2 +6 °C
Tensão	220 V, 240 V