Bacalhau: 113610360242911

Vitrine refrigerada com ventilação, em ângulo de 90°, fechada, com vidros retos, motor remoto, 2 prateleiras intermédias azuis, +2 +6 °C, 122×122 cm, altura 138,4 cm

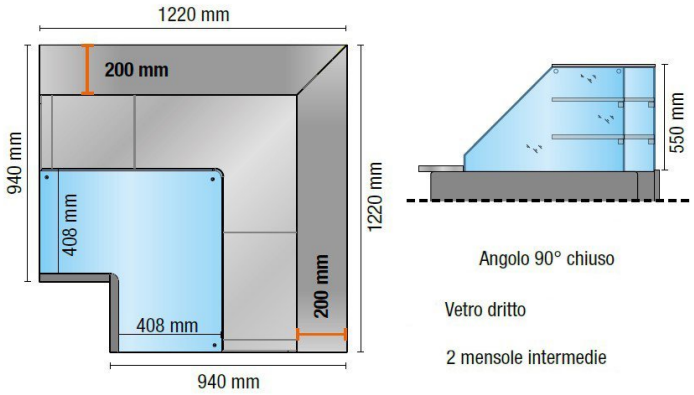

Descrição

Vitrine na versão refrigerada, com vidros temperados retos, em ângulo de 90° fechado. Equipado com 2 compartimentos abertos, com prateleira intermédio. Adequado para expor pastelaria e pralinés.
O produto apresenta:

- Acabamentos laterais em chapa metálica com lateral em vidro temperado;
- Painel de controlo eletrónico;
- Luminária de teto com iluminação LED;
- 2 prateleiras intermédias em vidro temperado, equipadas com iluminação;
- 2 compartimentos abertos, com prateleira intermédia;
- Bandeja de evaporação de condensação equipada com resistência PTC;

. Produto 100% fabricado em Itália.

Ficha técnica

Alimentação	Elétrico
Área de exposição	1.10 Mq
Capacidade de refrigeração	0.635 kW
Classe climática	3
Consumo elétrico (equipamento de série)	0.01 kW
Frequência	50 Hz
Gás refrigerante	R452A
Potência consumida pela iluminação (equipamento de série)	0.02 kW
Potência consumida pela iluminação (prateleira intermédia)	0.04 kW
Refrigeração	ventilado
Temperatura de funcionamento	+2 +6 °C
Tensão	220 V, 240 V