??: 113590360242906

90°??????????????????????????????+2?+6 °C???116.3×116.3?????106.4??

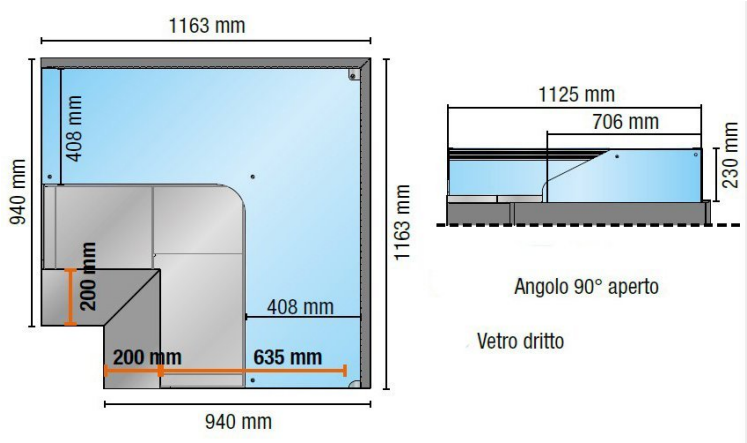

??

??????????????????90°
????2????????????
???????????????
????????

- ??????????????????
- ???????
- ?LED??????
- 2???????????????
- ??PTC???????????

. 100%??????

?????

??	???
???	R452A
???	0.635 kW
????????	0.01 kW
????	0.85 Mq
????	+2 +6 °C
????	3
????????????	0.02 kW
??	220 V, 240 V
??	??
??	50 Hz