??: 113610010242911

90°??????????????????????????????2?????????????+2?+6 °C???122×122?????138.4??

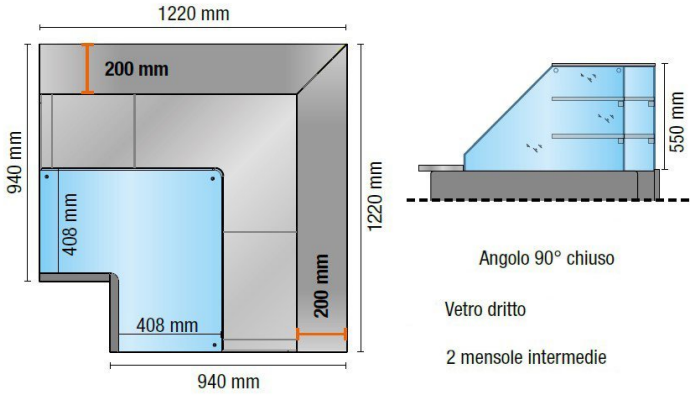

??

?????????????????90°
????2????????????
???????????????
????????

- ??????????????????
- ???????
- ?LED??????
- 2???????????????
- 2???????????????
- ?PTC???????????

. 100%??????

?????

??	???
???	R452A
???	0.635 kW
????????	0.01 kW
????	1.10 Mq
????	+2 +6 °C
????	3
???????????	0.04 kW
????????????	0.02 kW
??	220 V, 240 V
??	??
??	50 Hz